PRZEKRÓJ A-A skala 1:25

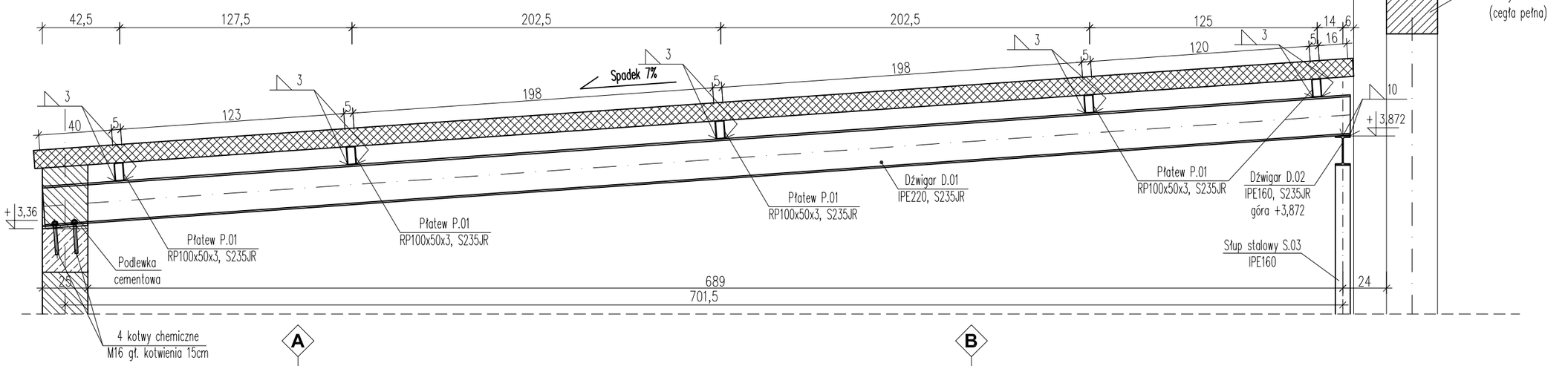

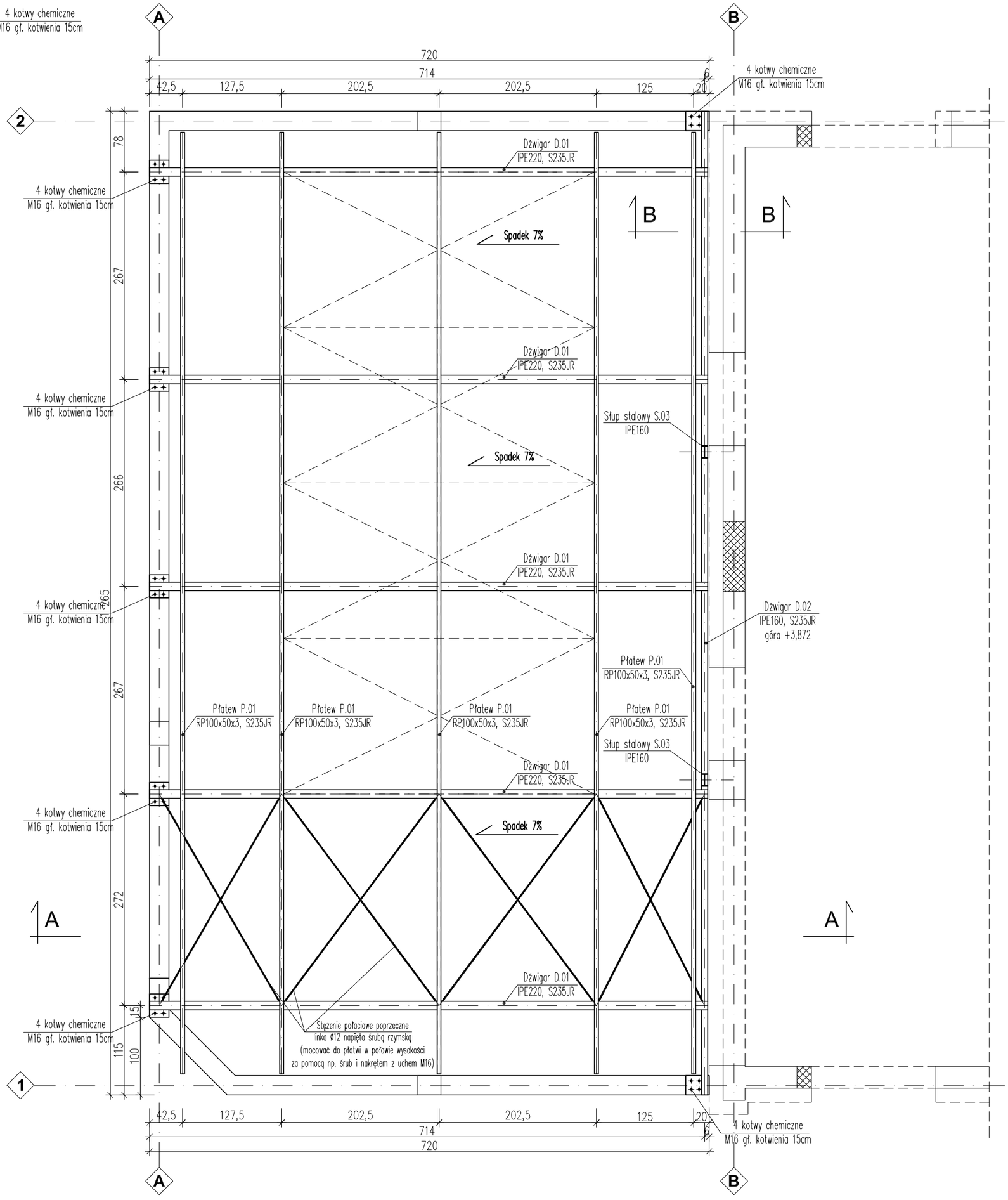

PRZEKRÓJ B-B skala 1:25

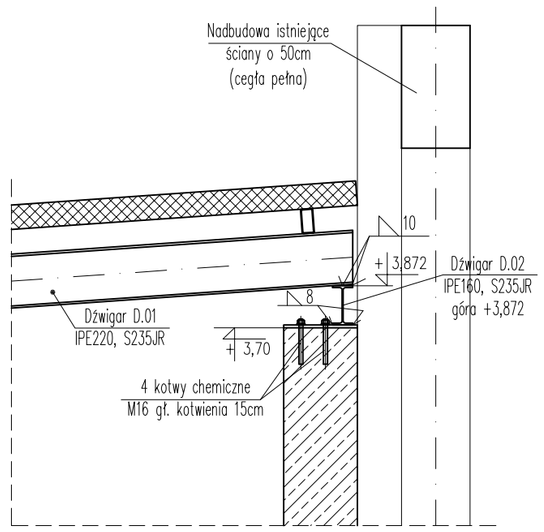

Stal S235JR

Połączenia elementów spawane
Elektordy ER-146 lub spawanie MIG-MAG
Wszystkie dolegające do siebie elementy łączyć poprzez spawanie na pełne spoiny
Grubość spoin pachwinowych 0,7 grubości cieńszego z łączonych elementów
Zebezpieczenie antykorozyjne: powłoka malarska

PROJEKTANT:	projekt — architektura maciej — lesisz poznań ul. łozowa 84/9 — tel. 691 403 607 — maciejlesisz@gmail.com
INWESTOR:	Instytut Metali Nieżelaznych Oddział w Poznaniu Centralne Laboratorium Akumulatorów i Ogniw ul. Forteczna 12 61-362 Poznań
OBIEKT:	**Budynek "D"** dz. nr 35/8, 61-362 Poznań, ul. Forteczna 12.
TEMAT:	Modernizacja Laboratorium w celu zwiększenia zdolności badawczych na potrzeby rozwoju rynku motoryzacyjnego i elektromobilności" Numer projektu: RPWP.01.01.00-30-0003/17 - Rozbudowa budynku D
BRANŻA: KONSTRUKCJA	STADIUM: Projekt budowlany
PROJEKTANT: mgr inż. Krzysztof Gąsior	UPRAWNIENIA: KUP/0026/PWOK/12
SPRAWDZAJĄCY:	UPRAWNIENIA:
RYSUNEK: Rzut konstrukcji dachu	SKALA: 1:50 / DATA: 06/2018
	NR RYSUNKU: K03