Rdzeń S.02 25x30cm
sztuk 2

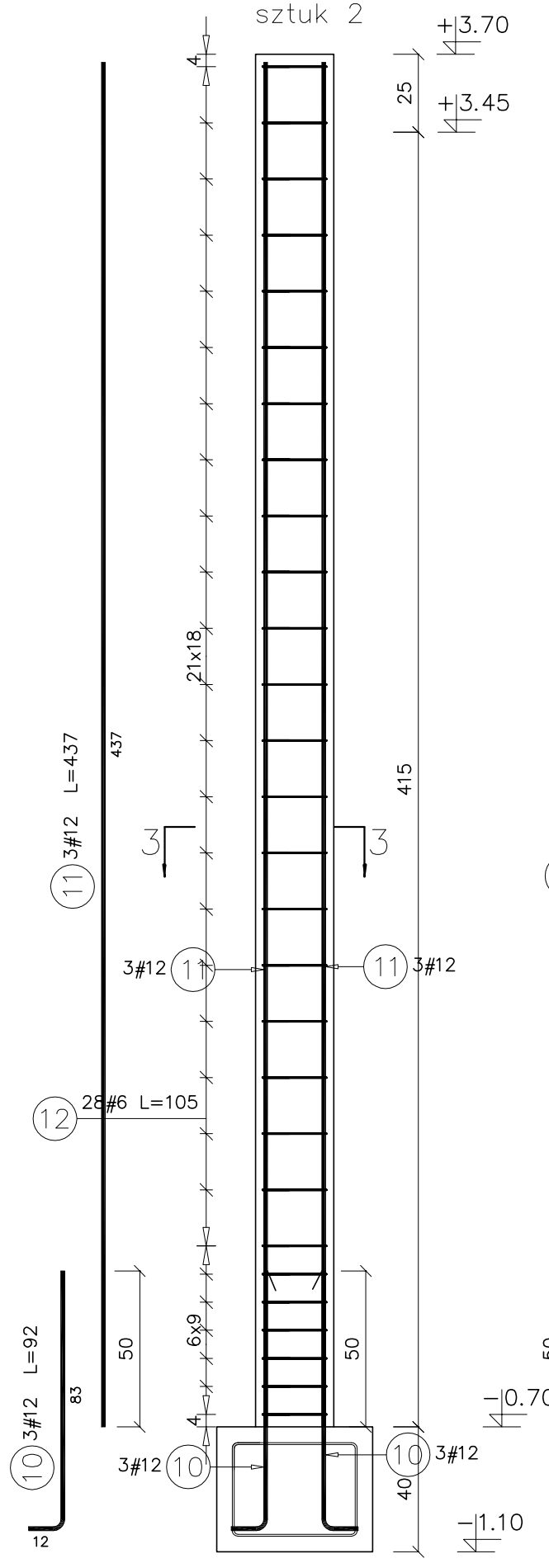

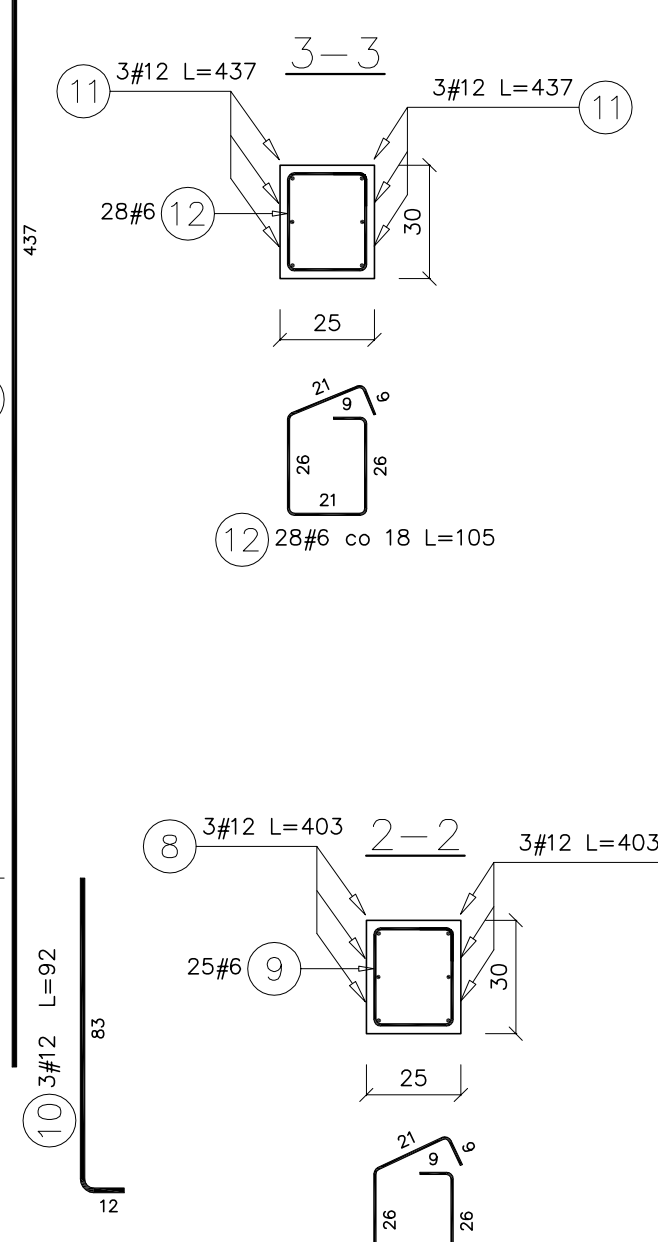

Rdzeń S.01 25x30cm
sztuk 7

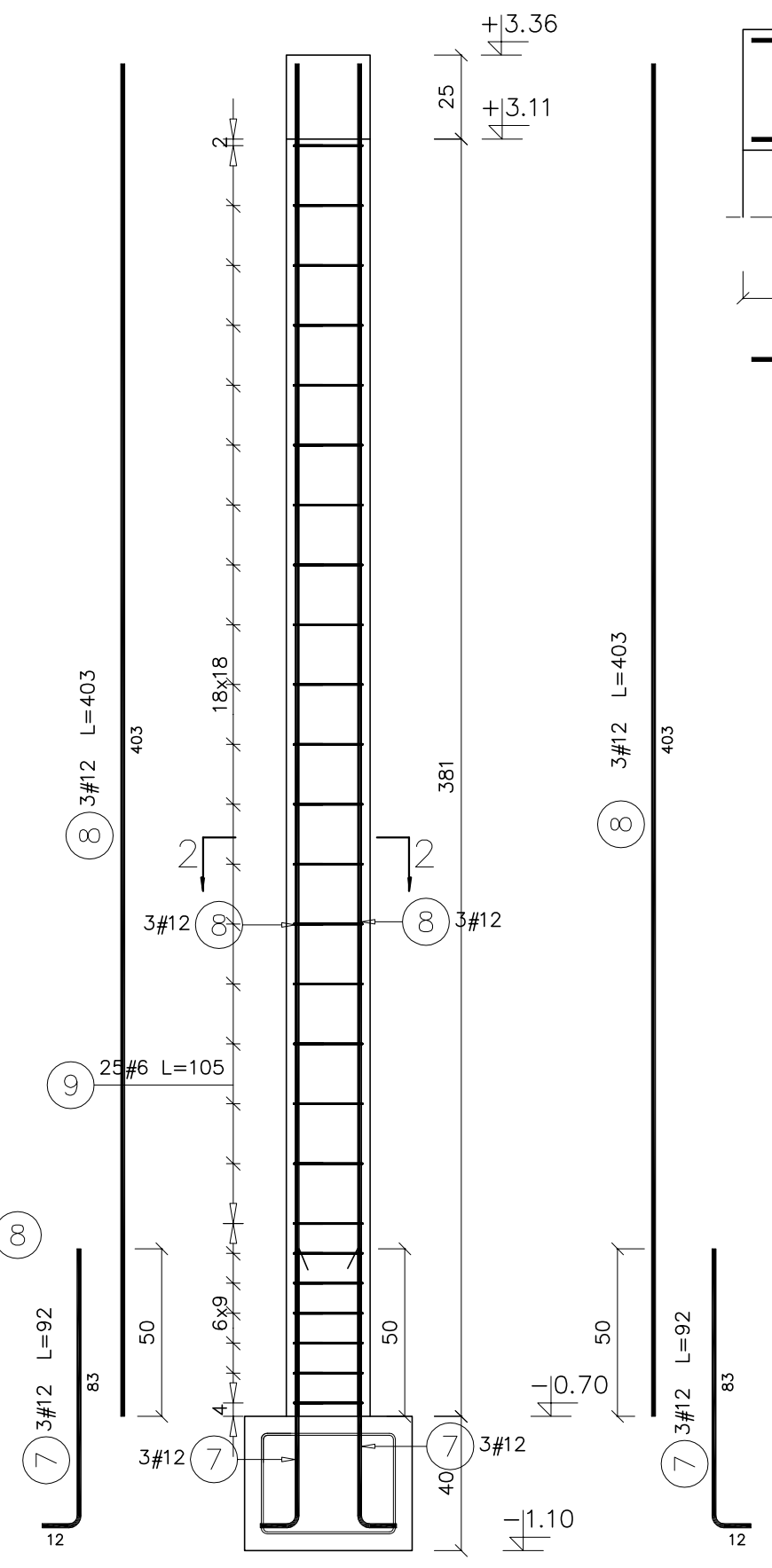

Nadproże B.01 24x36cm
sztuk 1

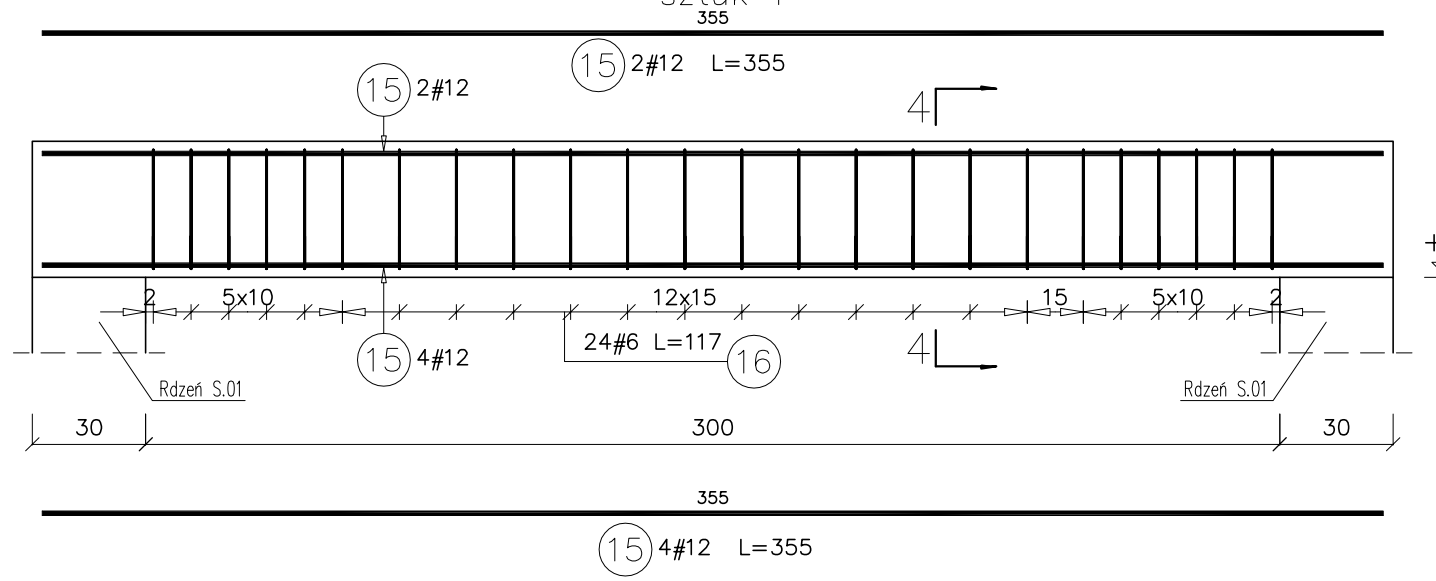

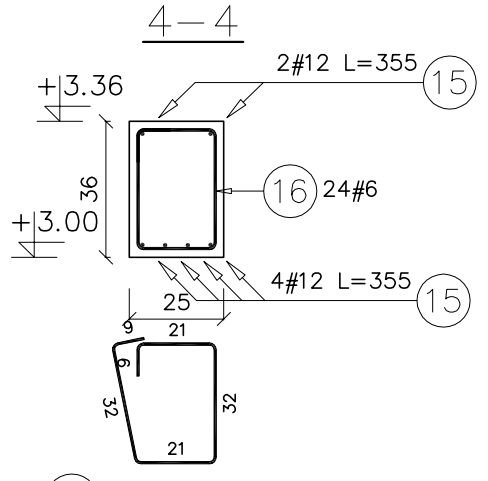

Stopa fundamentowa SF.01 120x80x40
sztuk 2

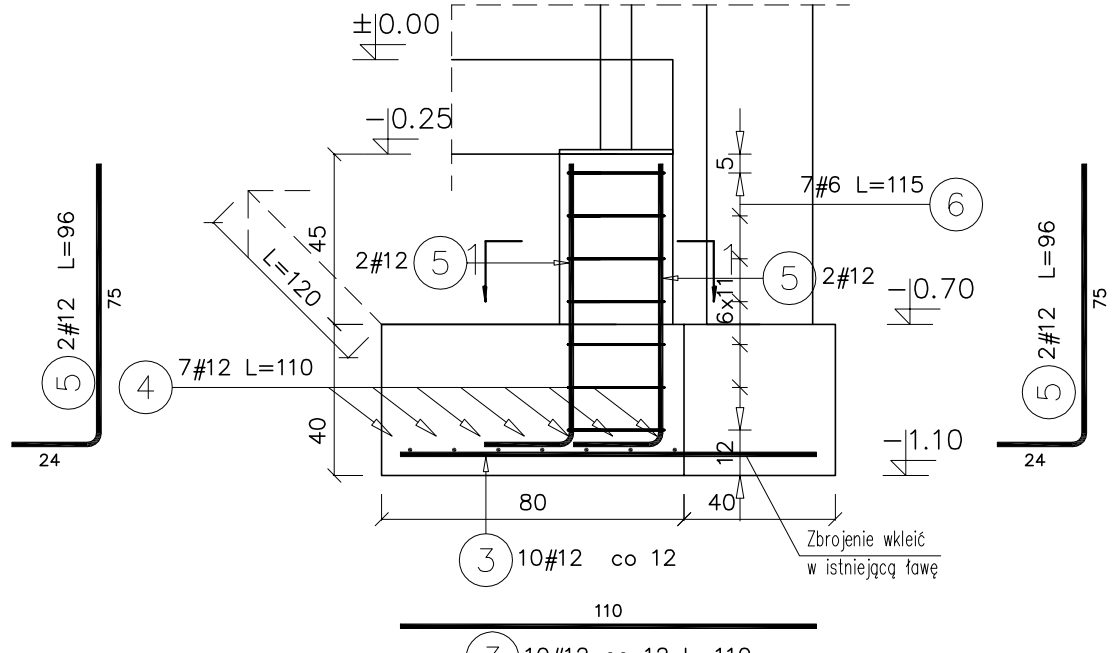

Wieniec W.01 25x25cm
ilość: 24,5 mb

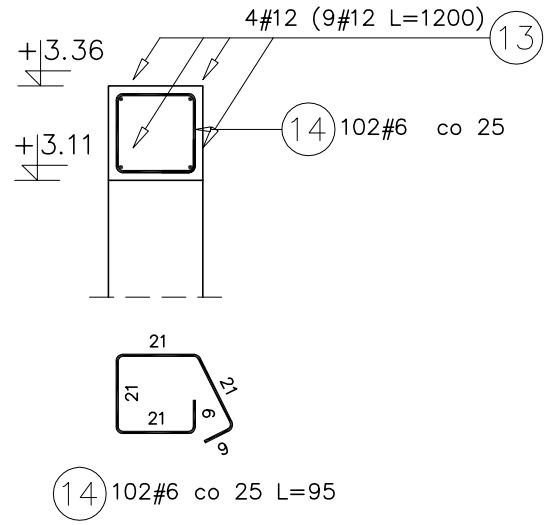

Ława fundamentowa L.01 50x40
ilość: 28,2 mb

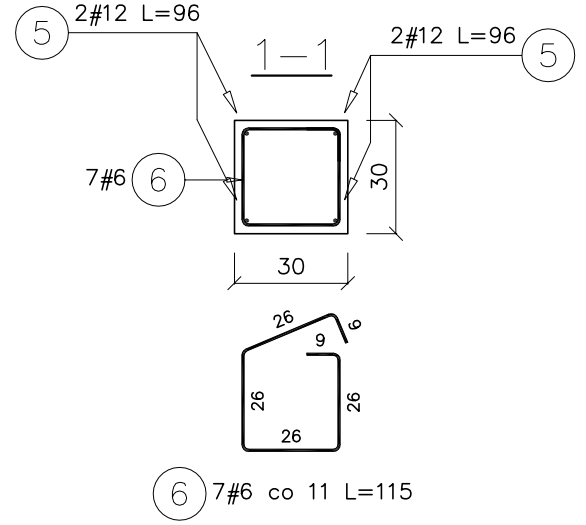

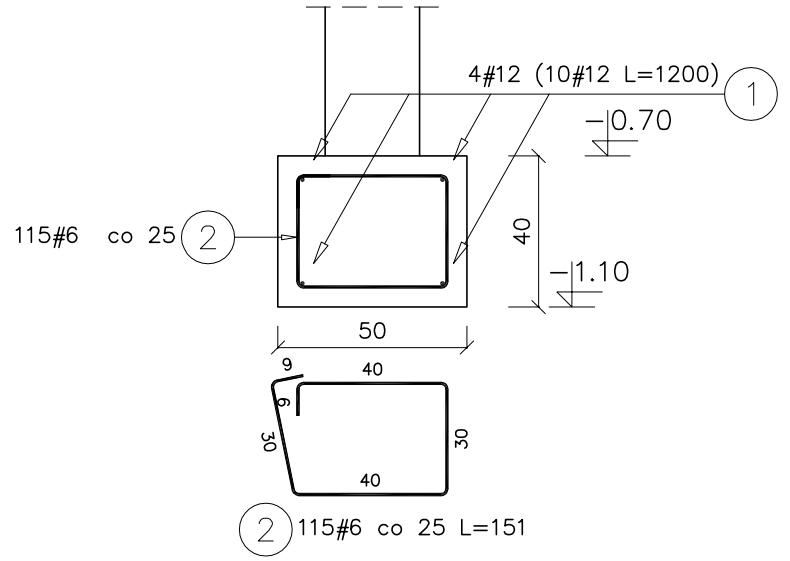

Poz.	Stal # A-IIIN	Długość (cm)	Liczba w elemencie	Liczba elementów	Liczba ogółem	Długość łączna (m) A-IIIN # 6	Długość łączna (m) A-IIIN # 12
1	12	1200	4	1	4		48,00
2	6	151	115	1	115	173,65	
3	12	110	10	2	20		22,00
4	12	110	7	2	14		15,40
5	12	96	4	2	8		7,68
6	6	115	7	2	14	16,10	
7	12	92	6	7	42		38,64
8	12	403	6	7	42		169,26
9	6	105	25	7	175	183,75	
10	12	92	6	2	12		11,04
11	12	437	6	2	12		52,44
12	6	105	28	2	56	58,80	
13	12	1200	4	1	4		48,00
14	6	95	102	1	102	96,90	
15	12	355	6	1	6		21,30
16	6	117	24	1	24	28,08	
Długość wg średnic (m)						557,28	433,76
Masa 1 m pręta (kg/m)						0,22	0,89
Masa łączna wg średnic (kg)						123,72	385,18
Masa łączna wg gatunku stali (kg)						508,90	
Ogółem (kg)						508,90	

BETON C20/25 (B25)
STAL ZBOROJENIOWA: A-IIIN
OTULINA FUNDAMENTÓW: 5,0cm
OTULINA SŁUPÓW, NADPR., WIEŃCÓW: 2,0cm

PROJEKTANT:
projekt—architektura
maciej—lesisz
poznań ul. łezowa 84/9 — tel. 691 403 607 — maciejlesisz@gmail.com

INWESTOR: Instytut Metali Nieżelaznych Oddział w Poznaniu
Centralne Laboratorium Akumulatorów i Ogniw
ul. Forteczna 12 61-362 Poznań

OBIEKT: **Budynek "D"** dz. nr 35/8,
61-362 Poznań, ul. Forteczna 12.

TEMAT: Modernizacja Laboratorium w celu zwiększenia zdolności badawczych na potrzeby rozwoju rynku motoryzacyjnego i elektromobilności"
Numer projektu: RPWP.01.01.00-30-0003/17
- Rozbudowa budynku D

BRANŻA:	STADIUM:
KONSTRUKCJA	Projekt budowlany
PROJEKTANT: mgr inż. Krzysztof Gąsior	UPRAWNIENIA: KUP/0026/PWOK/12
SPRAWDZAJĄCY:	UPRAWNIENIA:

RYSUNEK: ELEMENTY ŻELBETOWE

SKALA:	DATA:
1:20	06/2018
NR RYSUNKU: K04	