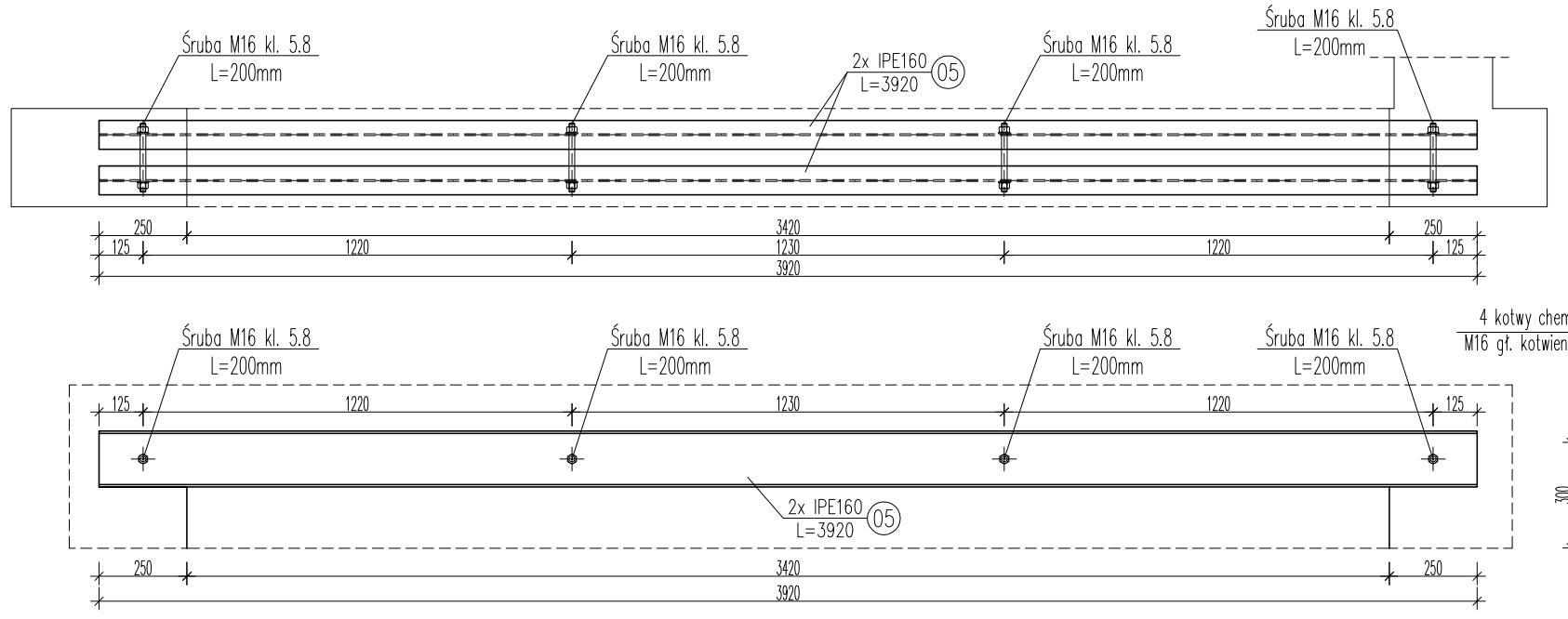

DŹWIGAR D.01 IPE220
SZTUK 5

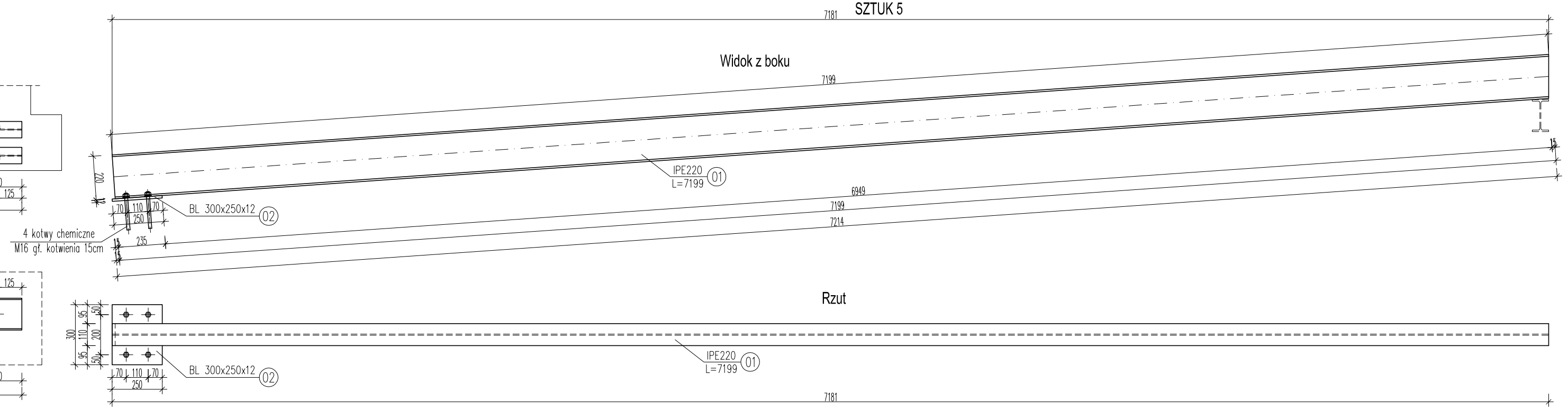

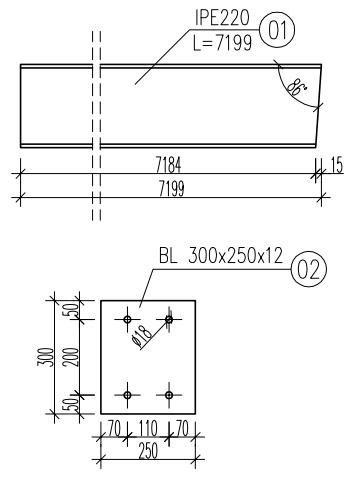

PATEW P.01 RP100x50x3
SZTUK 5

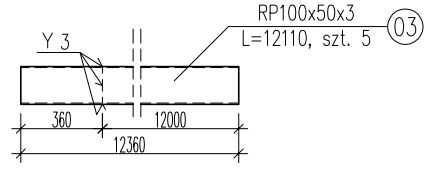

PRZEKRÓJ A - A

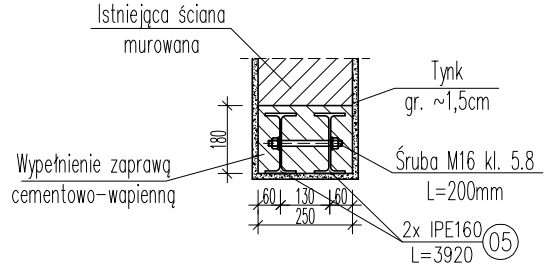

Opis technoligii zamontowania belek stalowych IPE160 i wykonania wyburzenia:

1.Na ścianie wytrasować obrys otworu,

2.W istniejącej ścianie należy wykuć poziomą bruzdę wysokości przewidzianej belki zwiększonej o 20-30 mm w celu umożliwienia wypełnienia jej zaprawą.
Głębokość oparcia na podporach min. 25cm z każdej strony.

4. Zacząć od zamontowania jednej belki
Na podporach (docelowych miejscach oparcia belek) wykonać poduszki betonowe z betonu C20/25 (B25)
Grubość poduszek ~25-30cm, długość poduszek ~30cm

5.Bruzdę przemyć zaczynem cementowym i wstawić belkę stalową, którą czasowo należy zamocować drewnianymi lub stalowymi klinami a następnie przestrzeń wokół końców belek wypełnić twardo plastyczną zaprawą cementową.
Otwór między belką a murem wypełnić rzadką zaprawą cementową, z kolei między górną półkę belki a murem wprowadzić wilgotną zaprawę cementową dokładnie ubijając,

6.Drugą belkę nadproża można założyć po ok. 4 dniach od zamontowania pierwszej, pierwszą belkę podklinować

7. Belki skręcić śrubami M16

8.Na stopki belek założyć siatkę stalową.

9. Wykonać wyburzenie odcinka ściany

10. Otynkować ościeża powstałego otworu

DŹWIGAR D.02 IPE160 szt. 1
SŁUP S.02 IPE160 szt. 2

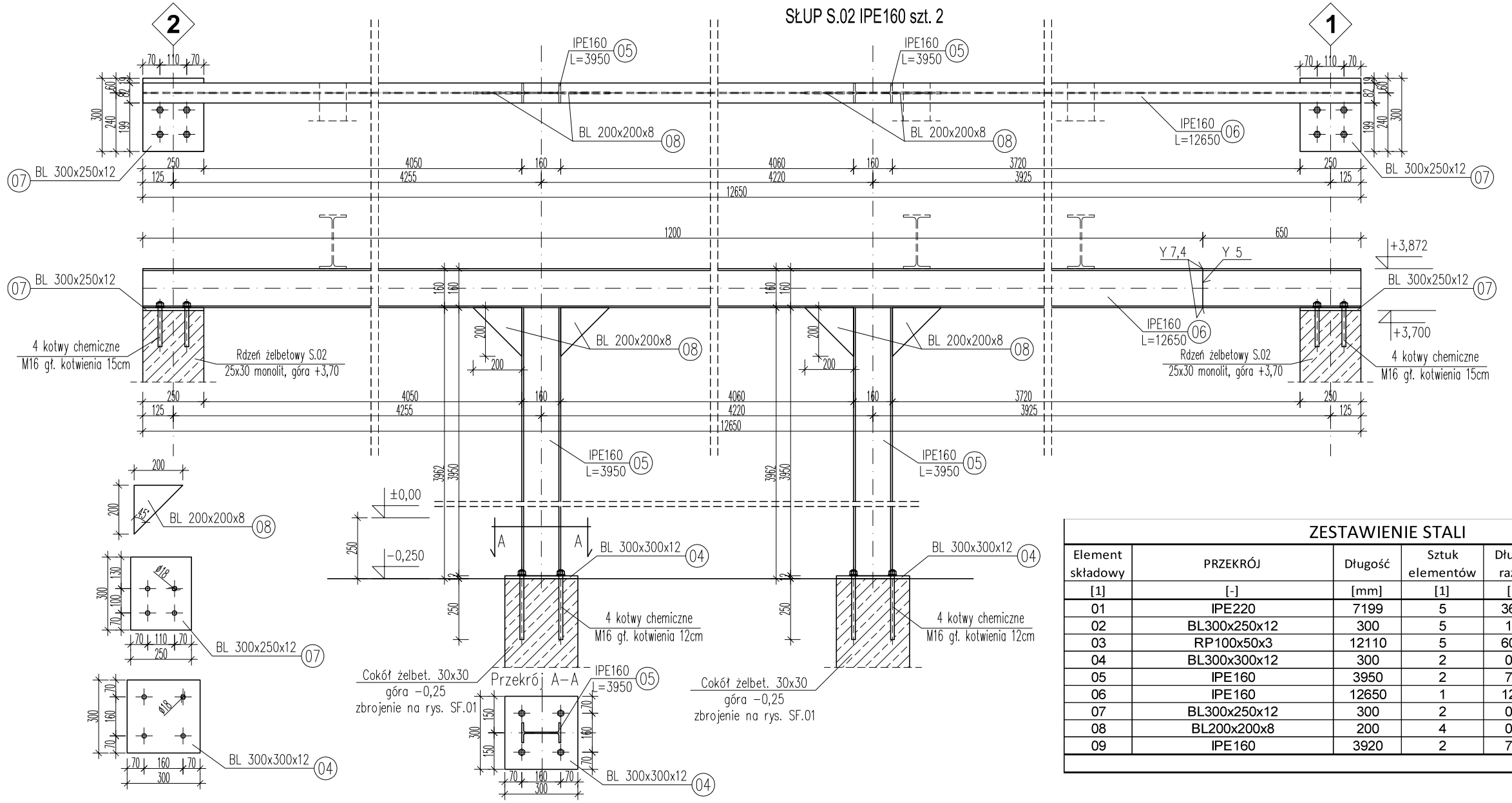

Stal S235JR

Połączenia elementów spawane
Elektordy ER−146 lub spawanie MIG−MAG
Wszystkie dolegające do siebie elementy łączyć poprzez spawanie na pełne spoiny
Grubość spoin pachwinowych 0,7 grubości cieńszego z łączonych elementów,
spoiny czołowe na pełną grubość
Zebezpieczenie antykorozyjne: powłoka malarska

ZESTAWIENIE STALI

Element składowy	PRZEKRÓJ	Długość	Sztuk elementów	Długość razem	Masa jednostkowa	Masa razem
[1]	[-]	[mm]	[1]	[m]	[kg/m]	[kg]
01	IPE220	7199	5	36,00	26,20	943,07
02	BL300x250x12	300	5	1,50	23,55	35,33
03	RP100x50x3	12110	5	60,55	6,60	399,63
04	BL300x300x12	300	2	0,60	28,26	16,96
05	IPE160	3950	2	7,90	15,80	124,82
06	IPE160	12650	1	12,65	15,80	199,87
07	BL300x250x12	300	2	0,60	23,55	14,13
08	BL200x200x8	200	4	0,80	12,55	10,04
09	IPE160	3920	2	7,84	15,80	123,87
					RAZEM	1867,71

PROJEKTANT:
projekt—architektura
maciej—lesisz
poznań ul. łezowa 64/9 — tel. 691 403 607 — maciejlesisz@gmail.com

INWESTOR: Instytut Metali Nieżelaznych Oddział w Poznaniu
Centralne Laboratorium Akumulatorów i Ogniw
ul. Forteczna 12 61-362 Poznań

OBIEKT: **Budynek "D"** dz. nr 35/8,
61-362 Poznań, ul. Forteczna 12.

TEMAT: Modernizacja Laboratorium w celu zwiększenia zdolności badawczych na potrzeby rozwoju rynku motoryzacyjnego i elektromobilności"
Numer projektu: RPWP.01.01.00-30-0003/17
- Rozbudowa budynku D

BRANŻA: KONSTRUKCJA
STADIUM: Projekt budowlany

PROJEKTANT: mgr inż. Krzysztof Gąsior
UPRAWNIENIA: KUP/0026/PWOK/12

SPRAWDZAJĄCY:
UPRAWNIENIA:

RYSUNEK: ELEMENTY STALOWE
SKALA: 1:20
DATA: 06/2018
NR RYSUNKU: K05