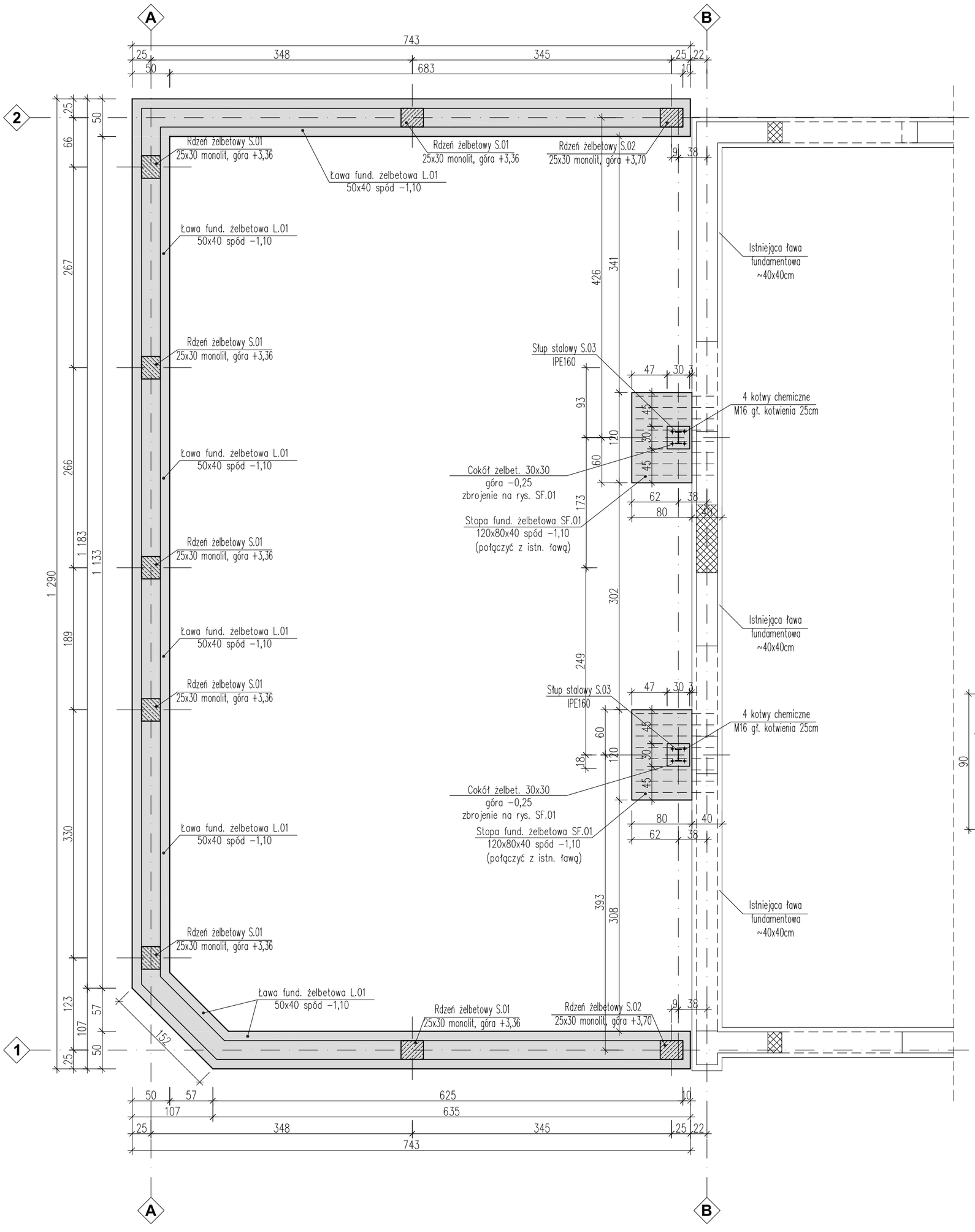

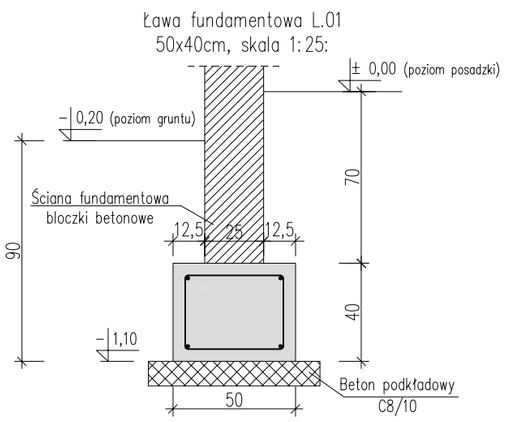

W ławach fundamentowych zabetonować pręty startowe rdzeni żelbetowych

ŁAWY FUNDAMENTOWE:
BETON: C20/25 (B25)
STAL ZBROJENIOWA: A-IIIN (B500B)
OTULINA 5cm
BETON PODKŁADOWY: C8/10 gr.~10cm

1. W RAZIE NATRAFIENIA NA GRUNTY NASYPOWE LUB NIENOŚNE (HUMUS, TORF, ITP.) WYSTĘPUJĄCE PONIŻEJ PRZYJĘTEGO POZIOMU POSADOWIENIA NALEŻY JE USUNĄĆ (WYBRAĆ) I W ICH MIEJSCU WYKONAĆ WARSTWĘ NASYPU BUDOWLANEGO Z PIASKU STABILIZOWANEGO CEMENTEM O Rm=1,5MPa

2. PODŁOŻE W DNIE WYKOPU NIEZWŁOCZNIE ZABEZPIECZYĆ WARSTWĄ BETONU PODKŁADOWEGO. NIE DOPUŚCIĆ DO PRZEMARZNIĘCIA, ZALANIA, PRZESUSZENIA DNA WYKOPU POD FUNDAMENTY

3. WSZYSTKIE BOCZNE PŁASZCZYZNY FUNDAMENTÓW ORAZ ŚCIAN FUNDAMENT. ZABEZPIECZYĆ EMULSJĄ ASFALTOWĄ PO UPRZEDNIM ZAGRUNTOWANIU.
4. ZBROJENIE ŁAW ŁĄCZYĆ NA ZAKŁAD DŁUGOŚCI MIN. 50 cm. NAROŻA ŁAW ZAZBROIĆ DODATKOWYMI PRĘTAMI W KSZTAŁCIE "L"
5. WYMIARY SPRAWDZIĆ Z RZUTEM PARTERU Z CZEŚCI ARCHITEKTONICZNEJ.

PROJEKTANT:
projekt — architektura
maciej — lesisz
poznań ul. łozowa 84/9 — tel. 691 403 607 — maciejlesisz@gmail.com

INWESTOR: Instytut Metali Nieżelaznych Oddział w Poznaniu
Centralne Laboratorium Akumulatorów i Ogniw
ul. Forteczna 12 61-362 Poznań

OBIEKT: **Budynek "D"** dz. nr 35/8,
61-362 Poznań, ul. Forteczna 12.

TEMAT: Modernizacja Laboratorium w celu zwiększenia zdolności badawczych na potrzeby rozwoju rynku motoryzacyjnego i elektromobilności"
Numer projektu: RPWP.01.01.00-30-0003/17
- Rozbudowa budynku D

BRANŻA: KONSTRUKCJA	STADIUM: Projekt budowlany
PROJEKTANT: mgr inż. Krzysztof Gąsior	UPRAWNIENIA: KUP/0026/PWOK/12
SPRAWDZAJĄCY:	UPRAWNIENIA:
RYSUNEK: Rzut fundamentów	SKALA: 1:50 / DATA: 06/2018
	NR RYSUNKU: K01