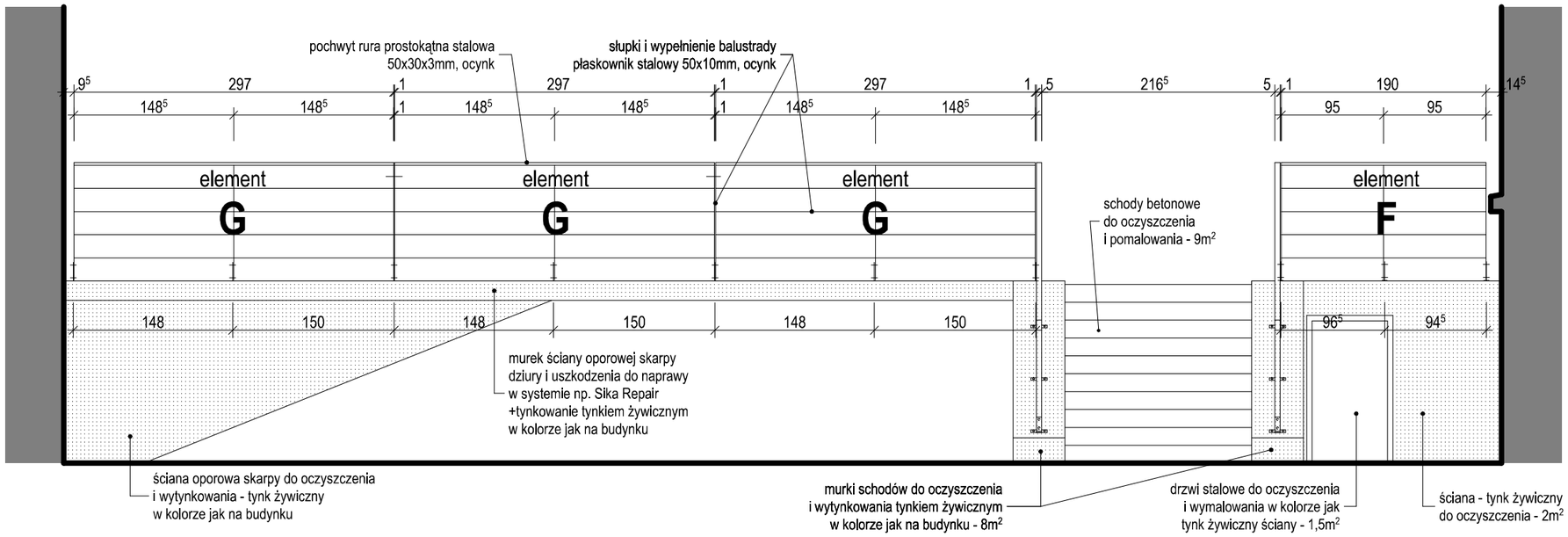

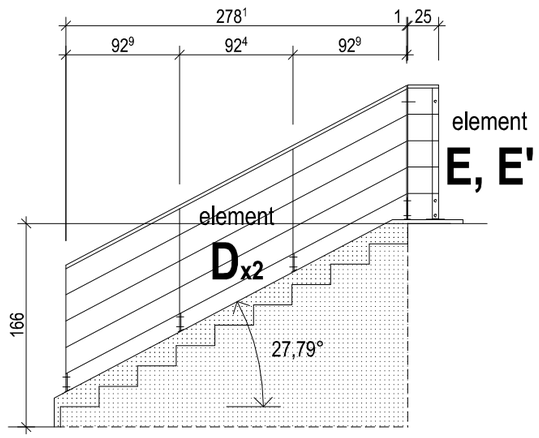

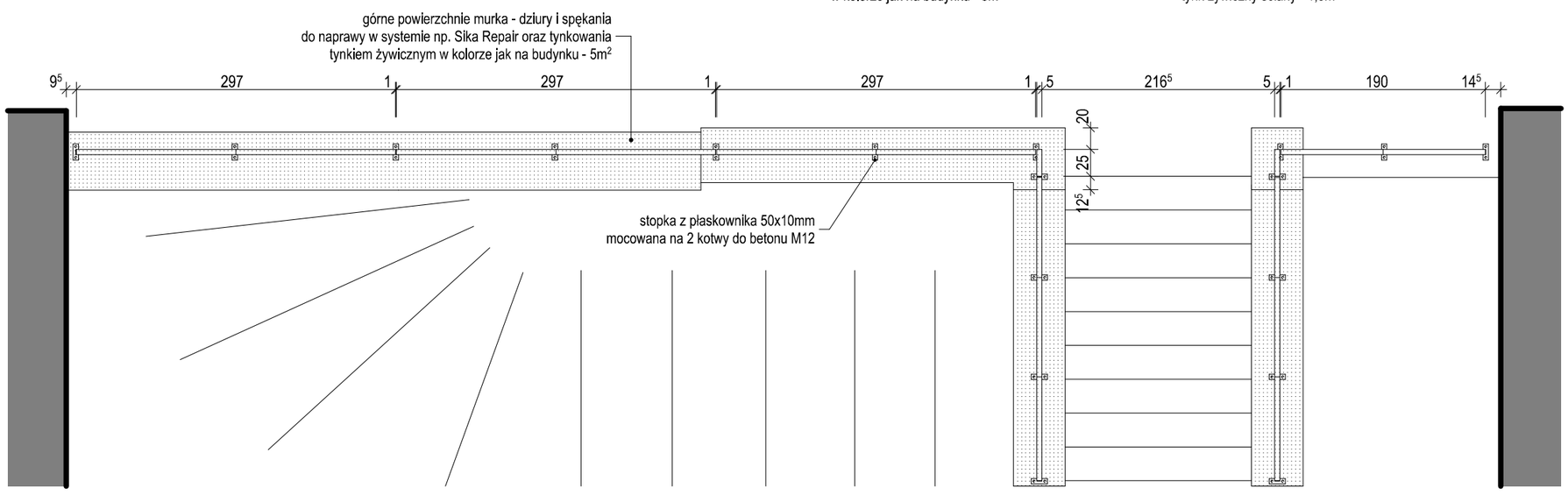

UWAGA:

- WSZYSTKIE WYMIARY NALEŻY SPRAWDZIĆ NA BUDOWIE
- WSZYSTKIE ROBOTY BUDOWLANE WINNY BYĆ PROWADZONE ZGODNIE ZE SZTUKĄ BUDOWLANĄ
- NIE NALEŻY ODMIERZAĆ WYMIARÓW Z RYSUNKU ANI UŻYWAĆ GO JAKO SZABLONU
- PRZED PRZYSTĄPIENIEM DO PRAC BUDOWLANYCH WYMIARY SPRAWDZIĆ W NATURZE
- W PRZYPADKU STWIERDZENIA NIEZGODNOŚCI NALEŻY ZWRÓCIĆ SIĘ DO PROJEKTANTA
- WSZELKIE ROZWIĄZANIA ZAMIENNE NALEŻY SKONSULTOWAĆ Z PROJEKTANTEM

projekt---architektura
maciej---lesisz
poznań ul. łozowa 84/9 — tel. 691 403 607 — maciejlesisz@gmail.com

INWESTOR:	Sieć Badawcza Łukasiewicz Instytut Metali Nieżelaznych Oddział w Poznaniu Centralne Laboratorium Akumulatorów i Ogniw Poznań ul. Forteczna 12
OBIEKT:	Centralne Laboratorium Akumulatorów i Ogniw Poznań, ul. Forteczna 12, budynek E i B
TEMAT:	Projekt remontu podestów, schodów, balustrad i nawierzchni w obrębie budynków E i B
BRANŻA: ARCHITEKTURA	STADIUM: PROJEKT WYKONAWCZY
OPRACOWAŁ: mgr inż. arch. Marek Jasimczak	UPRAWNIENIA: OKK/UPb/35/2011
RYSUNEK: Schody i balustrada pomiędzy bud. E i B rzut, widok, przekrój	SKALA: 1:50 / DATA: 02/2024 / NR RYSUNKU: A_3