UWAGA:
W jednym elemencie G wspawać zawias stalowy do spawania przed cynkowaniem całego elementu - zgodnie z poniższymi wymiarami - patrząc na budynek po lewej stronie i od strony ściany budynku.

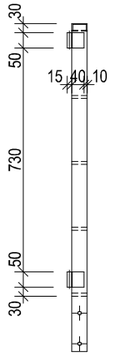

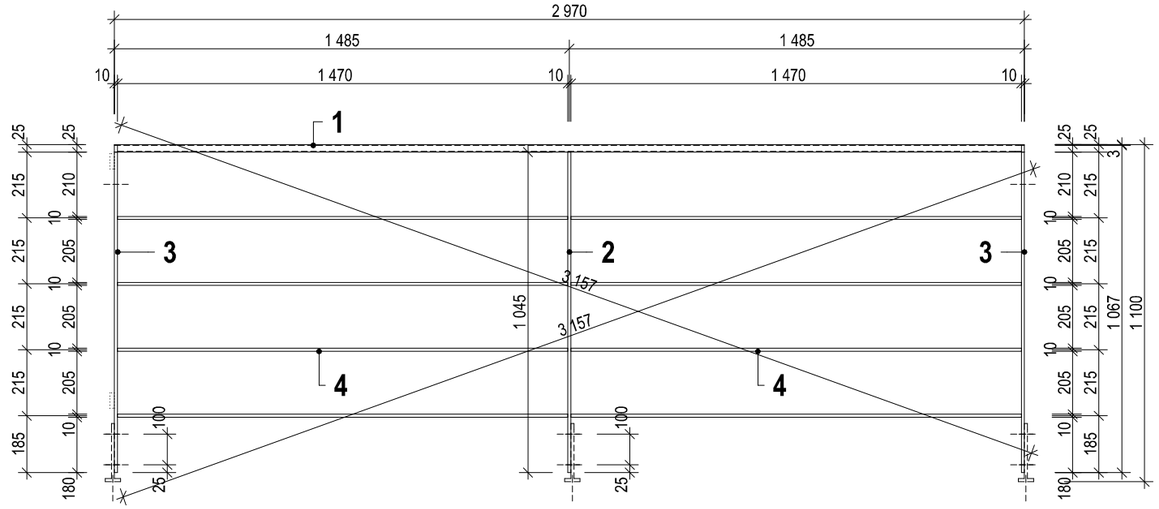

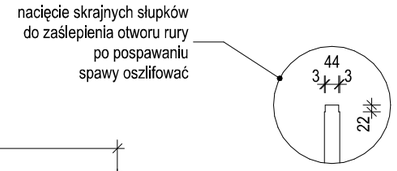

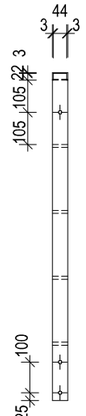

ZESTAWIENIE STALI (1 element)

nr	rodzaj	dł. mm	waga 1mb (kg)	waga elem. (kg)	szt.	waga łączna (kg)
1	rura prostok. 50x25x3	2970	3,07	9,12	1	9,12
2	płask. stal. 50x10	1045	3,93	4,10	1	4,10
3	płask. stal. 50x10	1067	3,93	4,19	2	8,38
4	płask. stal. 50x10	1470	3,93	5,78	8	46,2

RAZEM WAGA 67,8 kg

DODATKOWE MATERIAŁY:

- śruba z nakr. M12x45 kl.8,8 Zn (DIN 931) - 3 szt.
- śruba z nakr. M12x35 kl.8,8 Zn (DIN 931) - 2 szt.
- podkładki M12 Zn - 10 szt.
- podkładki dystansowe 30x30x10 z otworem 12mm (Zn) - 1 szt.

x4

UWAGA:
Można krzyżujące się płaskowniki przed pospawaniem ponacinać do połowy po przeciwległych stronach, aby po złożeniu powstała założona geometria balustrady. W takim przypadku elementów nr 4 będzie 2x mniej a ich długość 2950mm

Śruby dłuższe w miejscach mocowania elementów 3x10mm
śruby krótsze w miejscach mocowania elementów 2x10mm

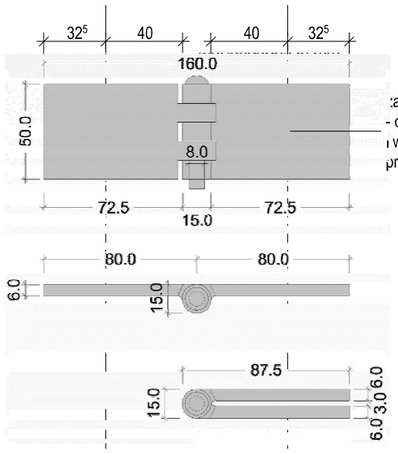

zawiasy stalowe do spawania
- odciąć końcówki skrzydełek
i wspawać w elementy
przed cynkowaniem - 2szt.

ELEMENT **G** CYNKOWANY OGNIOWO- 4 SZT.

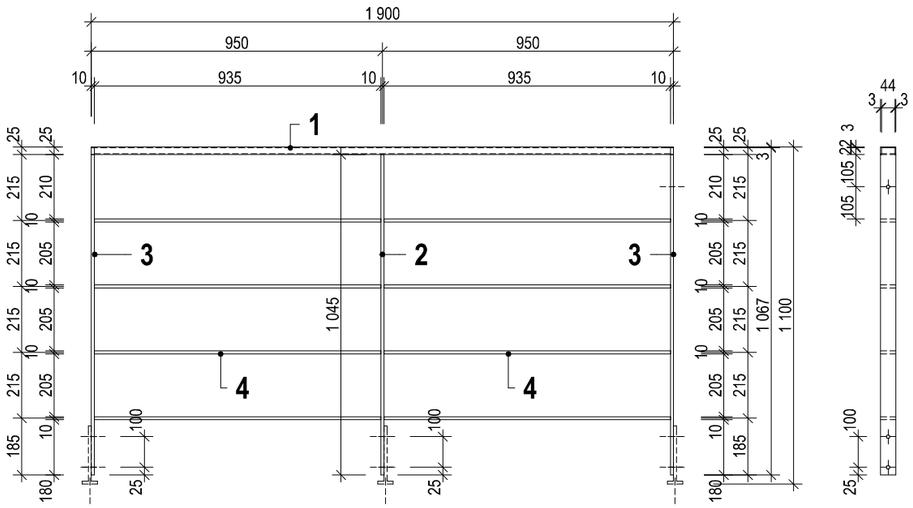

ZESTAWIENIE STALI

nr	rodzaj	dł. mm	waga 1mb (kg)	waga elem. (kg)	szt.	waga łączna (kg)
1	rura prostok. 50x25x3	1900	3,07	5,83	1	5,83
2	płask. stal. 50x10	1045	3,93	4,10	1	4,10
3	płask. stal. 50x10	1067	3,93	4,19	2	8,38
4	płask. stal. 50x10	935	3,93	3,67	8	29,4

RAZEM WAGA 47,7 kg

DODATKOWE MATERIAŁY:

- śruba z nakr. M12x45 kl.8,8 Zn (DIN 931) - 1 szt.
- śruba z nakr. M12x35 kl.8,8 Zn (DIN 931) - 4 szt.
- podkładki M12 Zn - 10 szt.
- podkładki dystansowe 30x30x10 z otworem 12mm (Zn) - 1 szt.

UWAGA:
Można krzyżujące się płaskowniki przed pospawaniem ponacinać do połowy po przeciwległych stronach, aby po złożeniu powstała założona geometria balustrady. W takim przypadku elementów nr 4 będzie 2x mniej a ich długość 1880mm

Śruby dłuższe w miejscach mocowania elementów 3x10mm
śruby krótsze w miejscach mocowania elementów 2x10mm

ELEMENT **F** CYNKOWANY OGNIOWO- 1 SZT.

projekt — architektura
maciej — lesisz
poznań ul. łozowa 84/9 — tel. 691 403 607 — maciejlesisz@gmail.com

INWESTOR:	Sieć Badawcza Łukasiewicz Instytut Metali Nieżelaznych Oddział w Poznaniu Centralne Laboratorium Akumulatorów i Ogniw Poznań ul. Forteczna 12
OBIEKT:	Centralne Laboratorium Akumulatorów i Ogniw Poznań, ul. Forteczna 12, budynek E i B
TEMAT:	Projekt remontu podestów, schodów, balustrad i nawierzchni w obrębie budynków E i B
BRANŻA: ARCHITEKTURA	STADIUM: PROJEKT WYKONAWCZY
OPRACOWAŁ: mgr inż. arch. Marek Jasimczak	UPRAWNIENIA: OKK/UPb/35/2011
RYSUNEK: Balustrada F, G	SKALA: 1:20 / DATA: 02/2024
	NR RYSUNKU: A_7

10 cm 2 2