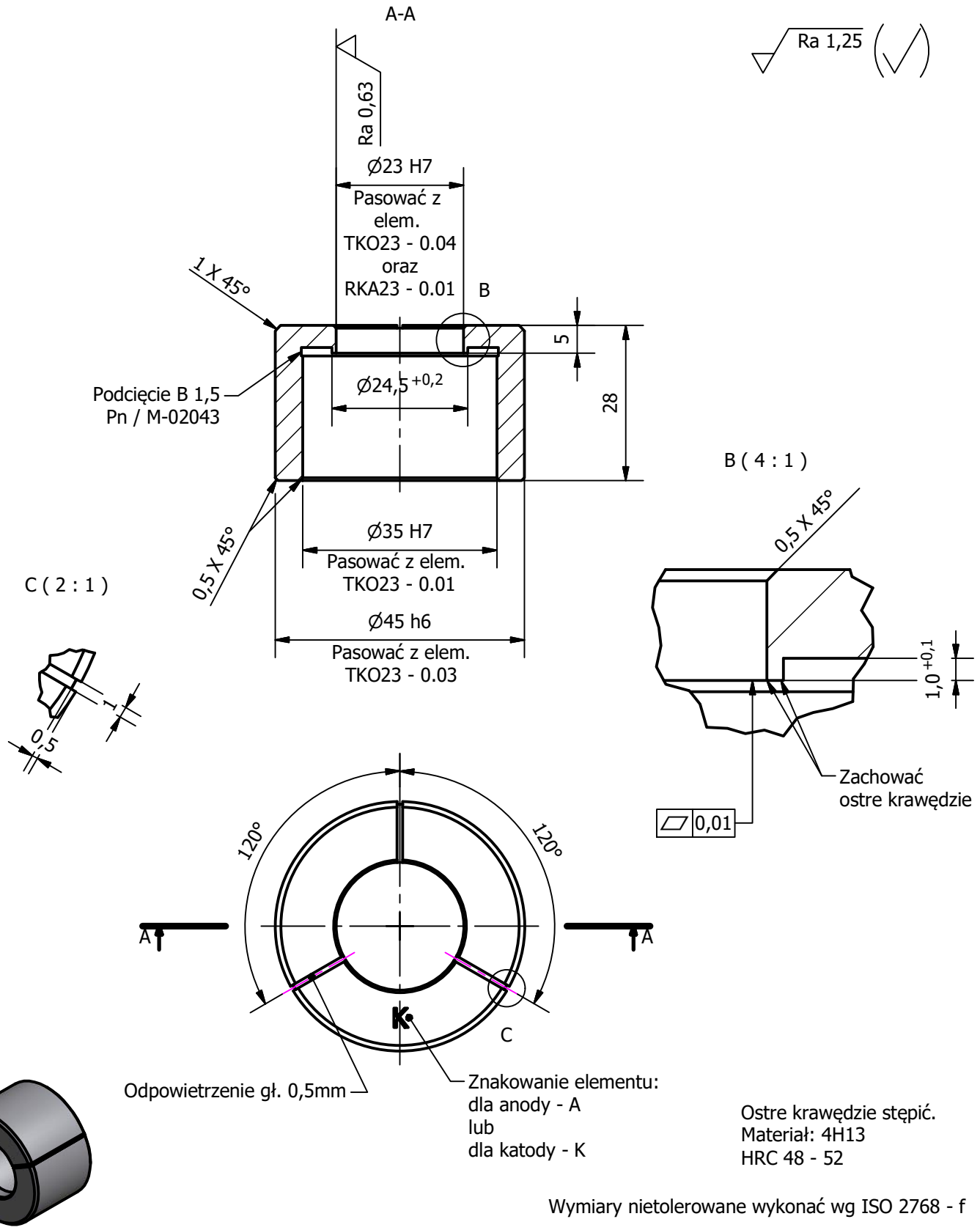

Ostre krawędzie stępić.
Materiał: 4H13
HRC 48 - 52

Wymiary nietolerowane wykonać wg ISO 2768 - f

	Imię i Nazwisko	Podpis	Data
Konstruował	P. Fiec		05-2024
Sprawdził	S. Styczyński		
Zatwierdził	S. Styczyński		

INSTYTUT METALI NIEŻELAZNYCH
Oddział w Poznaniu
CLAiO
ul. Forteczna 12
61-362 Poznań

Zastępuje rys. | Zastąpiony przez rys.

Podziałka	Nazwa urządzenia	Nr rysunku	Arkuszy
1:1	TŁOCZNIK KATODY/ANODY Ø23 (BTR-10)	TKO23 - 0.02	1/1
	Nazwa elementu: NAKŁADKA		A4