Ra 2,5

A-A (1 : 1)

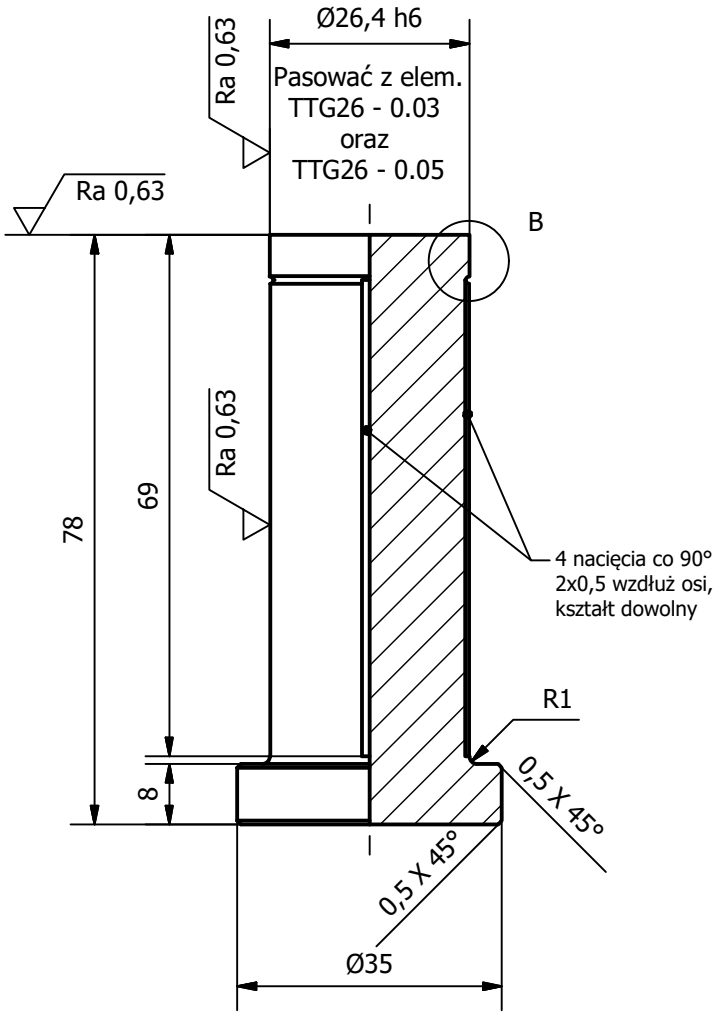

B (4 : 1)

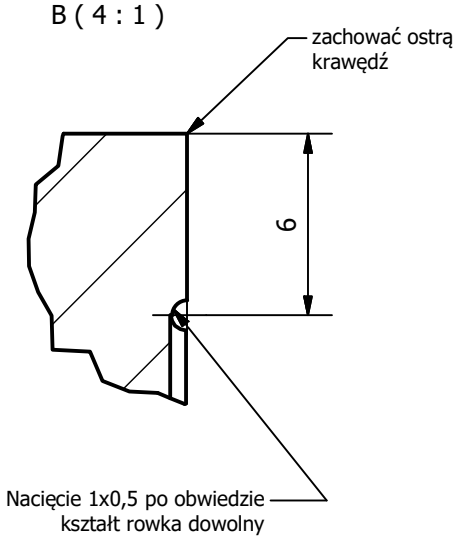

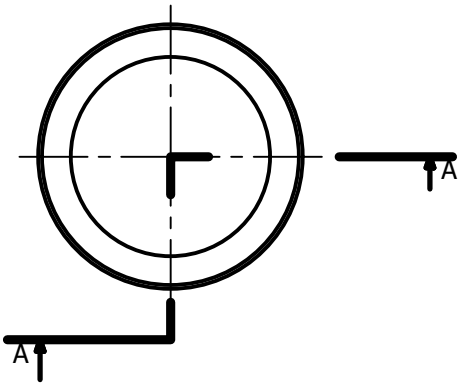

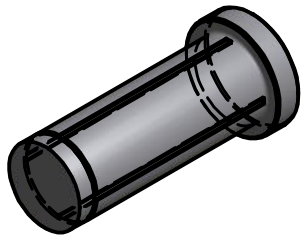

Materiał: 4H13
HRC 52 - 55
Wymiary nietolerowane wykonać wg ISO 2768 - f

	Imię i Nazwisko	Podpis	Data
Konstruował	K. Kopciuch		05-2024
Sprawdził	S. Styczyński		
Zatwierdził	S. Styczyński		

INSTYTUT METALI NIEŻELAZNYCH
Oddział w Poznaniu
CLAiO
ul. Forteczna 12
61-362 Poznań

Zastępuje rys. | Zastąpiony przez rys.

Podziałka	Nazwa urządzenia	Nr rysunku	Arkuszy
1:1	TŁOCZNIK TABLETKI GRZEJNEJ Ø26,4 (BTR-10)	TTG26 - 0.04	1/1
	Nazwa elementu: STEMPEL		A4